SCHEMATICS

TEAC Tascam Series

Model 144

PORTASTUDIO™

SCHEMATIC DIAGRAMS

SCHEMATISCHE DIAGRAMME

DIAGRAMMES SCHEMATIQUES

TEAC®

www.hifiengine.com

Voltage Conversion

For General Export Model only:
This unit has been factory set to the AC line voltage indicated on the packing carton.
If the AC voltage in your area is different, the deck may be converted using the following simple procedure:
ALWAYS DISCONNECT POWER LINE CORD BEFORE MAKING THESE CHANGES.
1. Remove the rear cover by removing 4 self-tapping screws (A) on the top and 11 screws (B) on the corner of the unit – see illustration. Keep screws A and B separate. They are different!
2. Locate the voltage selector. It is located on the left side of the transport unit, near the power transformer. See illustration.
3. Pull out the plug and re-insert it so that the desired voltage shows in the cutout.

U.K. customers only: Due to the variety of plugs being used in the U.K., this unit is sold without an AC plug. Please request your dealer to install the correct plug to match the mains power outlet where your unit will be used per these instructions.

Spannungsumschaltung

Nur allgemeines Exportmodell:
Dieses Gerät wurde in der Fabrik auf die Netzspannung, die auf dem Verpackungskarton angegeben ist, eingestellt.
Wenn diese Netzspannung nicht Ihrer örtlichen entsprechen sollte, dann kann das Deck durch folgendes einfaches Verfahren neu eingestellt werden:
ZIEHEN SIE JEDESMAL VOR DER UMSCHALTUNG DAS NETZKABEL AUS DER STECKDOSE HERAUS.
1. Entfernen Sie die Rückverkleidung durch Lösen der 4 Blechschrauben (A) auf der Oberseite und der 11 Schrauben (B) an den Kanten des Gerätes (siehe Abbildung). Verwechseln Sie nicht die Schrauben A und B, da sie sich unterscheiden.
2. Der Spannungswähler befindet sich auf der linken Seiten des Kassettenrekorders in Nähe des Netztransformators. (Siehe Abbildung)
3. Ziehen Sie den Stecker heraus und stecken Sie ihn wieder so ein, daß die gewünschte Spannung im Ausschnitt erscheint.

Betrifft Kunden in Großbritannien: Da in Großbritannien eine Vielfalt von Steckern verwendet wird, wird dieses Gerät ohne Wechselstromstecker geliefert. Bitten Sie Ihren Fachhändler, das Gerät mit dem passenden Stecker zu versehen.

Changement de tension

Modèle d'exportation générale seulement:
Cet appareil est préréglé dans nos usines sur la tension de secteur en courant alternatif indiquée sur le carton d'emballage.
Si la tension en c.a. est différente dans votre région, vous pourrez très simplement effectuer le réglage de votre appareil, en procédant de la façon suivante.
AVANT TOUTE MANIPULATION, N'OUBLIEZ PAS DE DEBRANCHER VOTRE APPAREIL.
1. Otez le couvercle arrière en desserant les 4 vis guidées (A) situées sur le dessus et les 11 vis (B) se trouvant aux coins de l'appareil – voir l'illustration. Prenez garde à ne pas mélanger les 2 types de vis lors du démontage.
2. Repérez le sélecteur de tension qui se trouve sur le côté gauche de l'unité de transport, près du transformateur de puissance – voir l'illustration.
3. Débranchez, puis réinsérez la fiche de sorte que l'indication de la tension désirée apparaisse dans la lucarne.

Pour les utilisateurs de Royaume-Uni exclusivement: Etant donné l'extrême variété de fiches de connection utilisées en Royaume-Uni, cet appareil est vendu sans prise CA. Demandez à votre revendeur de vous installer la fiche qui s'adapte aux prises murales du local d'utilisation de l'appareil.

IMPORTANT

The wires in this mains lead are coloured in accordance with the following code:

BLUE:	**NEUTRAL**
BROWN:	**LIVE**

As the colours of the wires in the mains lead of this apparatus may not correspond with the coloured markings identifying the terminals in your plug, proceed as follows.

The wire which is coloured BLUE must be connected to the terminal which is marked with the letter N or coloured BLACK. The wire which is coloured BROWN must be connected to the terminal which is marked with the letter L or coloured RED.

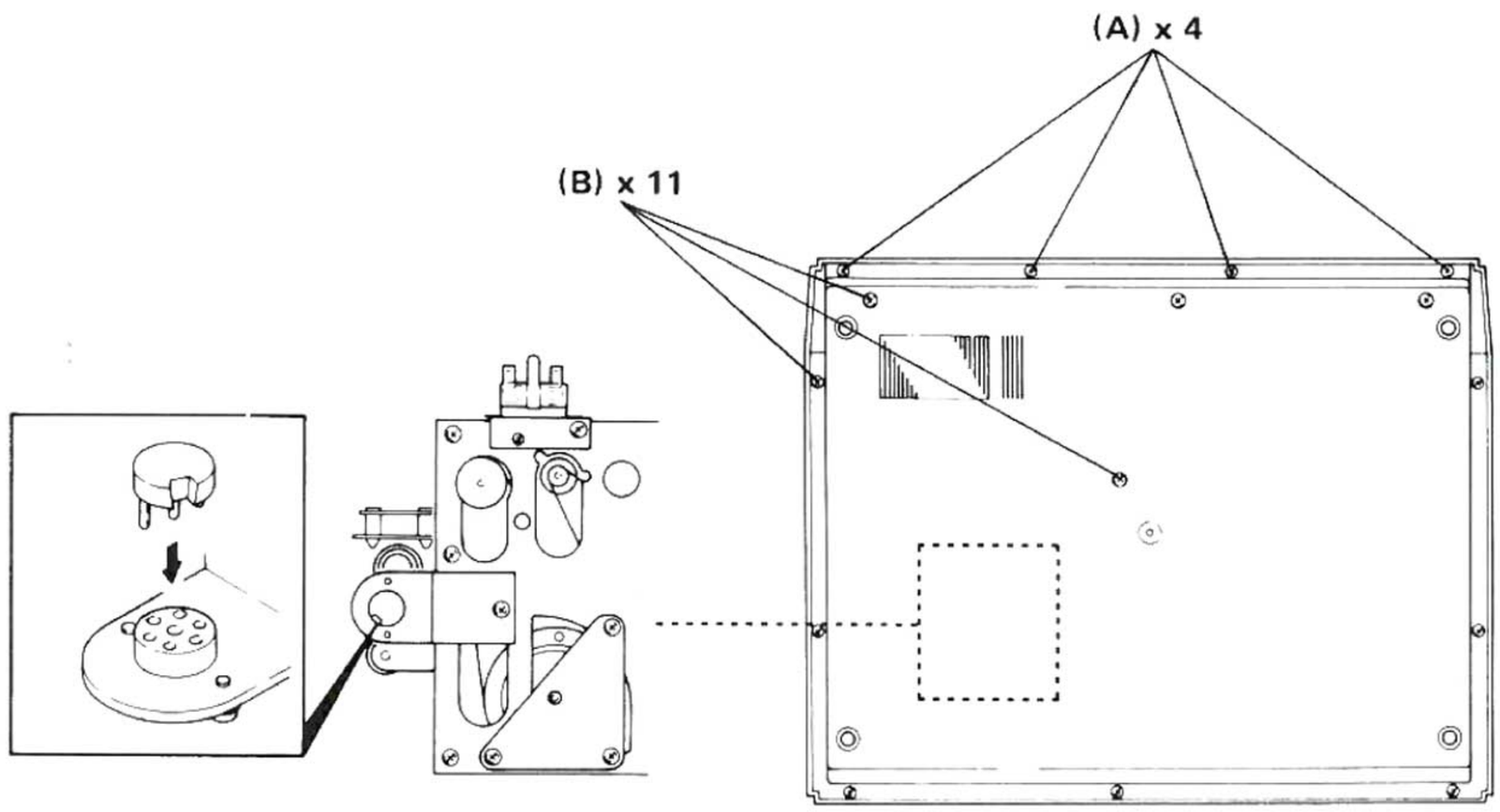

www.hifiengine.com

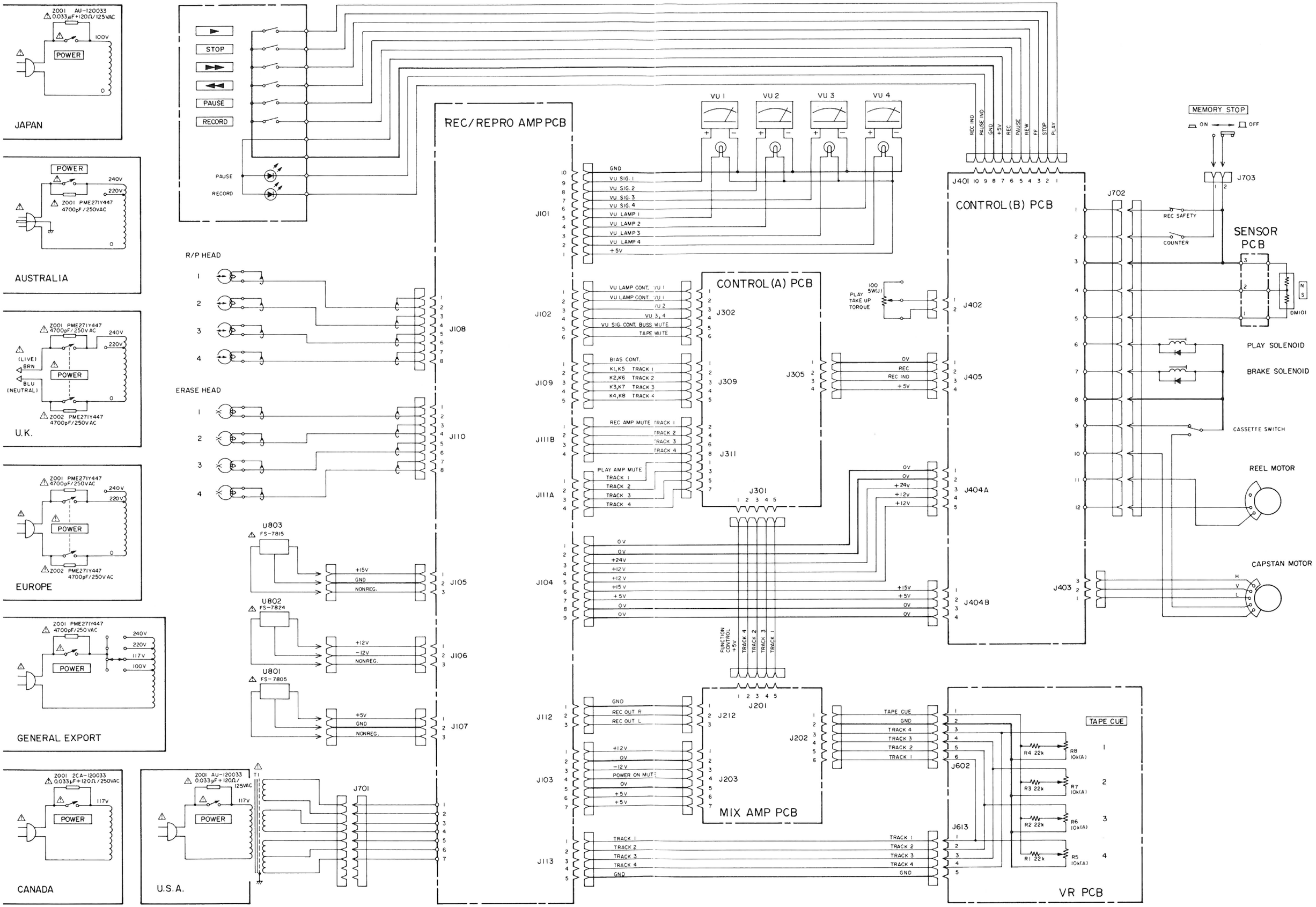

WIRING DIAGRAM

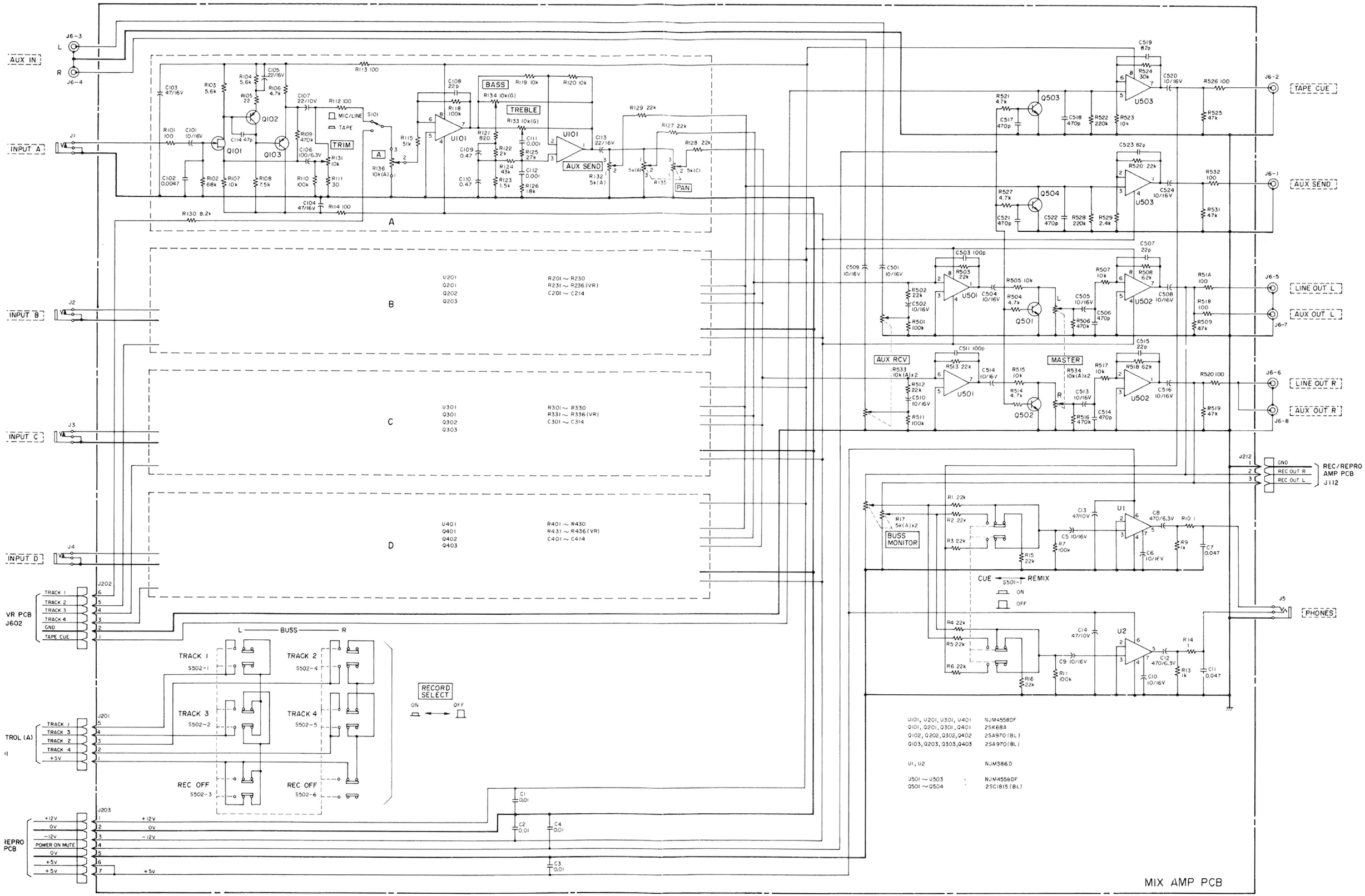

MIXING AMPLIFIER

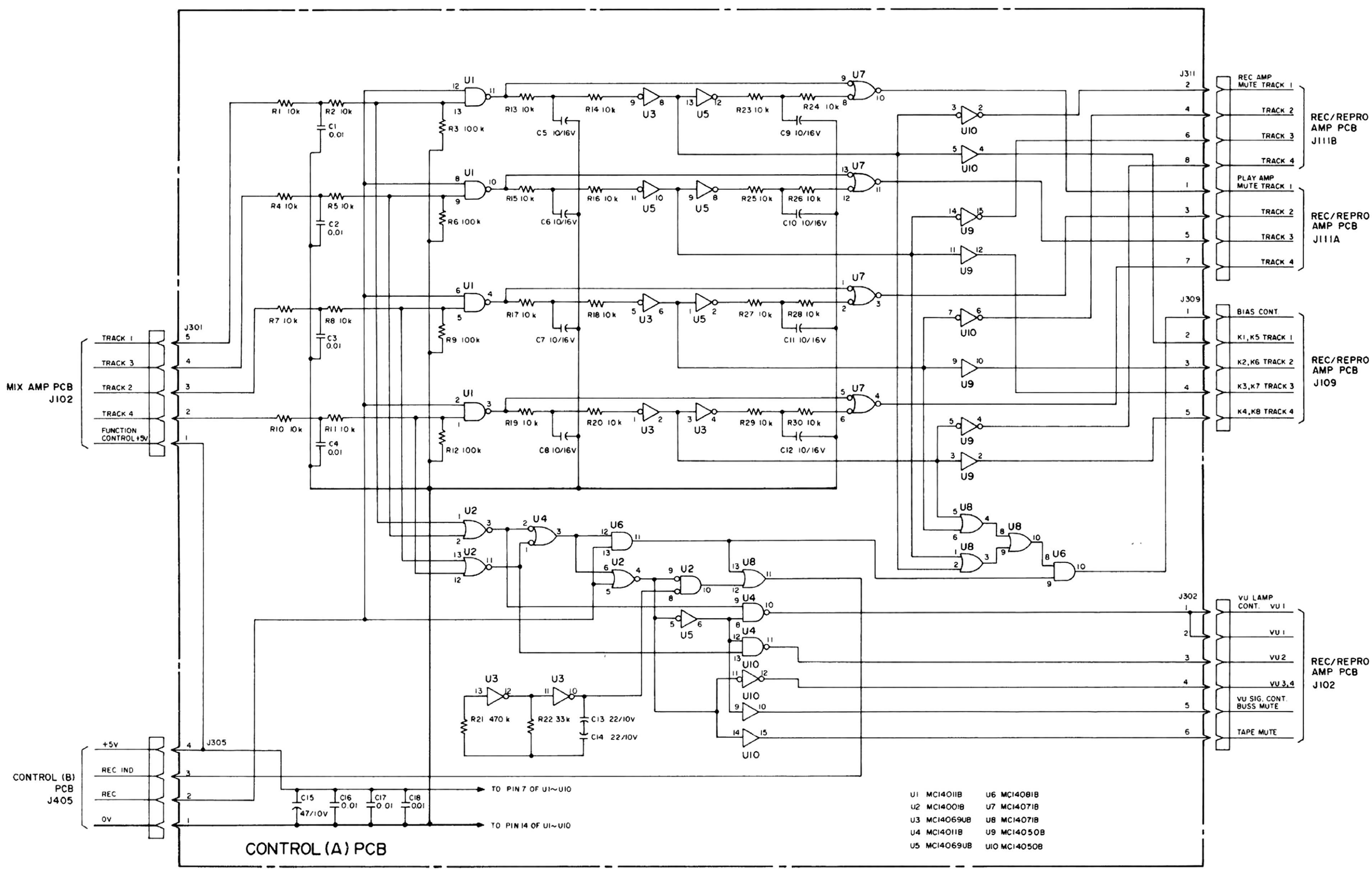
MIX AMP PCB J102
TRACK 1
TRACK 3
TRACK 2
TRACK 4
FUNCTION CONTROL +5V
J301
REC AMP MUTE TRACK 1
TRACK 2
TRACK 3
TRACK 4
REC/REPRO AMP PCB J111B
PLAY AMP MUTE TRACK 1
TRACK 2
TRACK 3
TRACK 4
REC/REPRO AMP PCB J111A
J311
J309
BIAS CONT.
K1,K5 TRACK 1
K2,K6 TRACK 2
K3,K7 TRACK 3
K4,K8 TRACK 4
REC/REPRO AMP PCB J109
J302
VU LAMP CONT. VU 1
VU 1
VU 2
VU 3,4
VU SIG. CONT. BUSS MUTE
TAPE MUTE
REC/REPRO AMP PCB J102
CONTROL (B) PCB J405
+5V
REC IND
REC
0V
J305
TO PIN 7 OF U1~U10
TO PIN 14 OF U1~U10
U1 MC14011B
U2 MC14001B
U3 MC14069UB
U4 MC14011B
U5 MC14069UB
U6 MC14081B
U7 MC14071B
U8 MC14071B
U9 MC14050B
U10 MC14050B
CONTROL (A) PCB

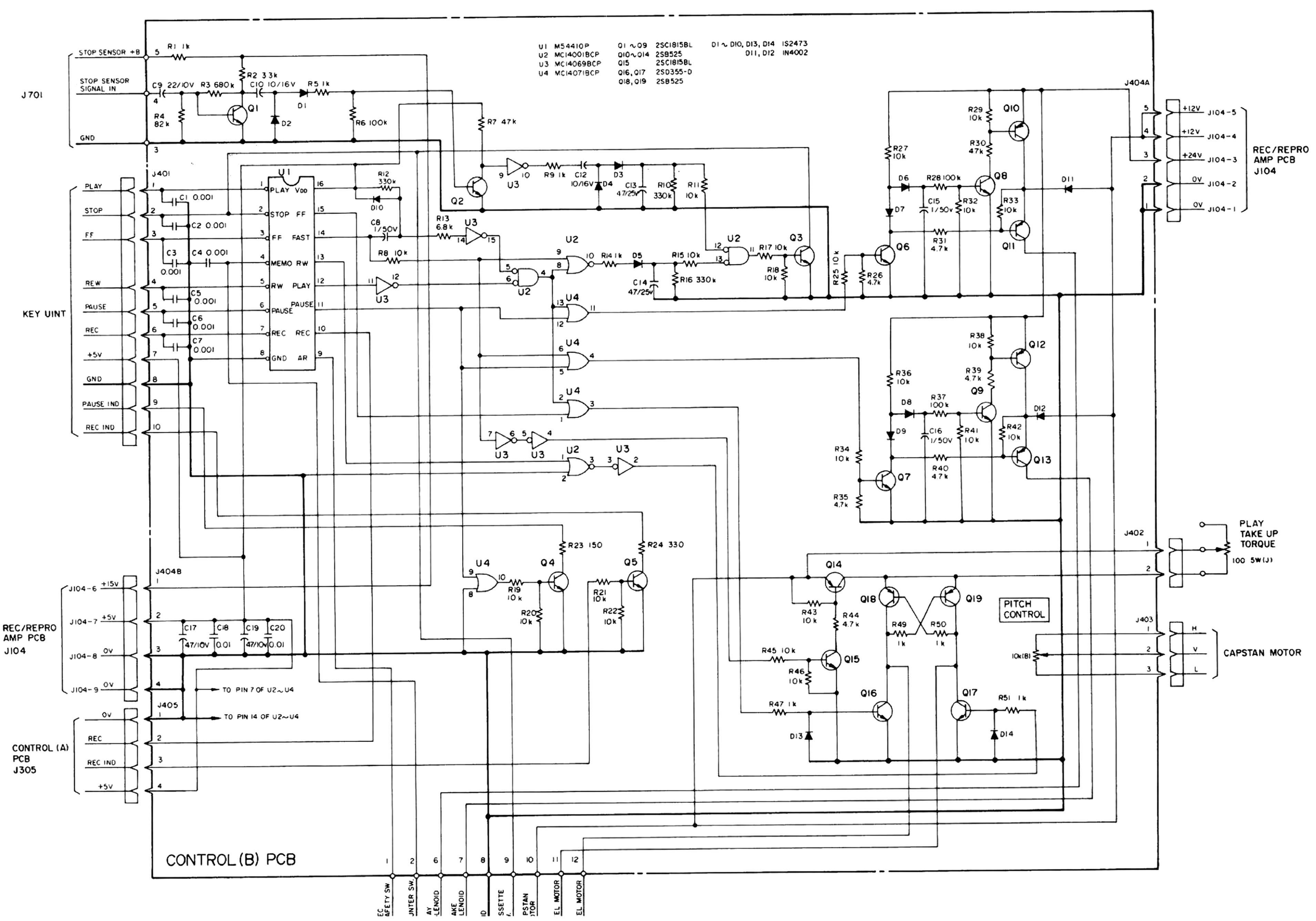
U1 M54410P
U2 MC14001BCP
U3 MC14069BCP
U4 MC14071BCP
Q1~Q9 2SC1815BL
Q10~Q14 2SB525
Q15 2SC1815BL
Q16, Q17 2SD355-D
Q18, Q19 2SB525
D1~D10, D13, D14 1S2473
D11, D12 1N4002
J701
STOP SENSOR +B
STOP SENSOR SIGNAL IN
GND
J401
KEY UINT
PLAY
STOP
FF
REW
PAUSE
REC
+5V
GND
PAUSE IND
REC IND
J404A
REC/REPRO AMP PCB J104
+12V
+24V
0V
J402
PLAY TAKE UP TORQUE
100 5W(J)
J403
CAPSTAN MOTOR
PITCH CONTROL
J404B
REC/REPRO AMP PCB J104
J405
CONTROL (A) PCB J305
TO PIN 7 OF U2~U4
TO PIN 14 OF U2~U4
CONTROL (B) PCB

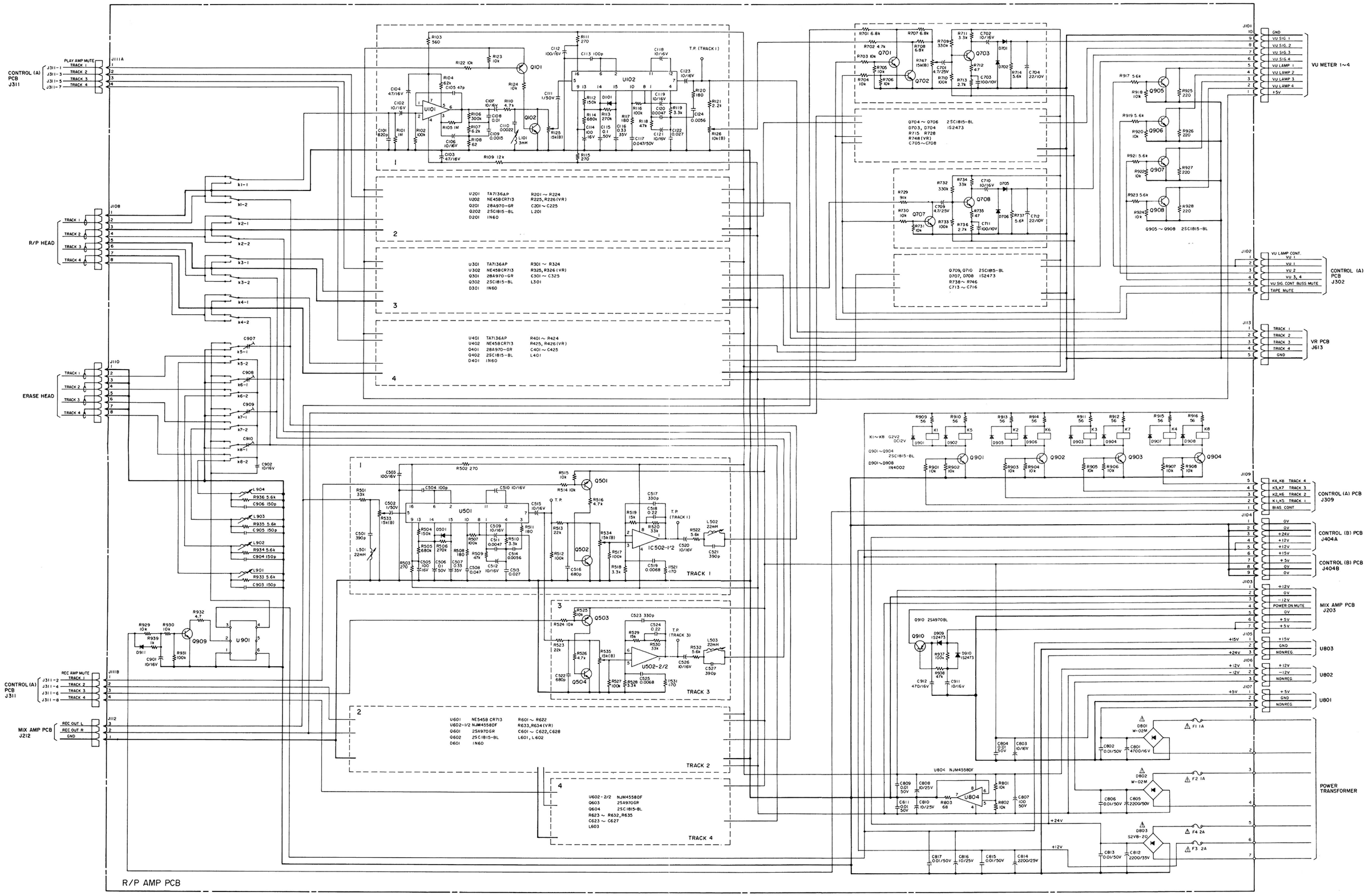

RECORD/REPRODUCE AMPLIFIER